POLYMAK

Criação E Desenvolvimento De Ferramentas Para Corte E Vinco

CATÁLOGO GERAL

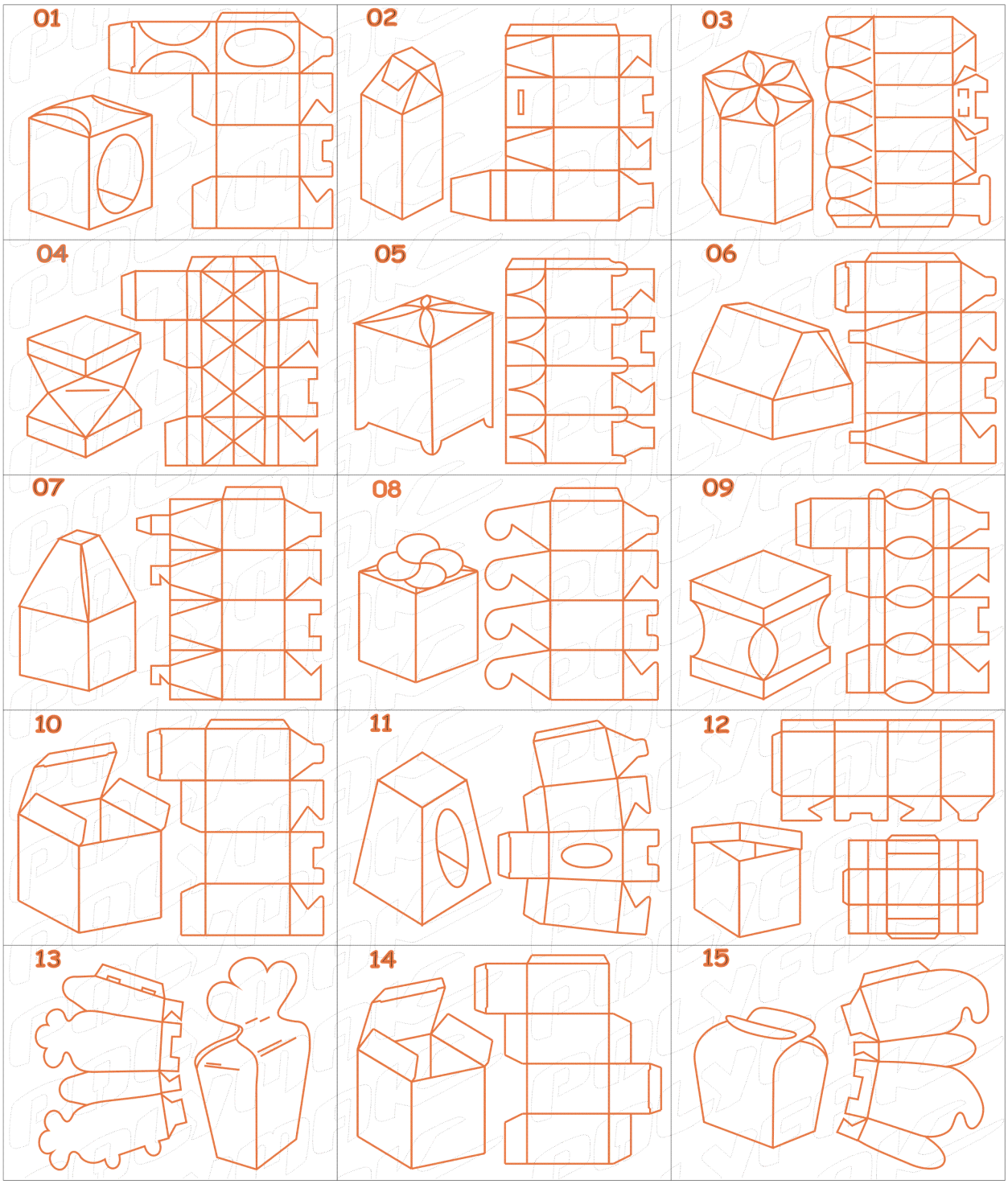

É proibida a reprodução total ou parcial deste catálogo.
A violação dos direitos é crime estabelecido pelo Artigo 184 do Código Penal.

RUA DIAMANTE PRETO 739 - CEP 03405 000 - SÃO PAULO - SP - FONE : (11) 2942 9903 / 2093 1710

e-mail: polyfak@terra.com.br www.polymak.com.br

POLYMAK

Criação E Desenvolvimento De Ferramentas Para Corte E Vinco

CATÁLOGO GERAL

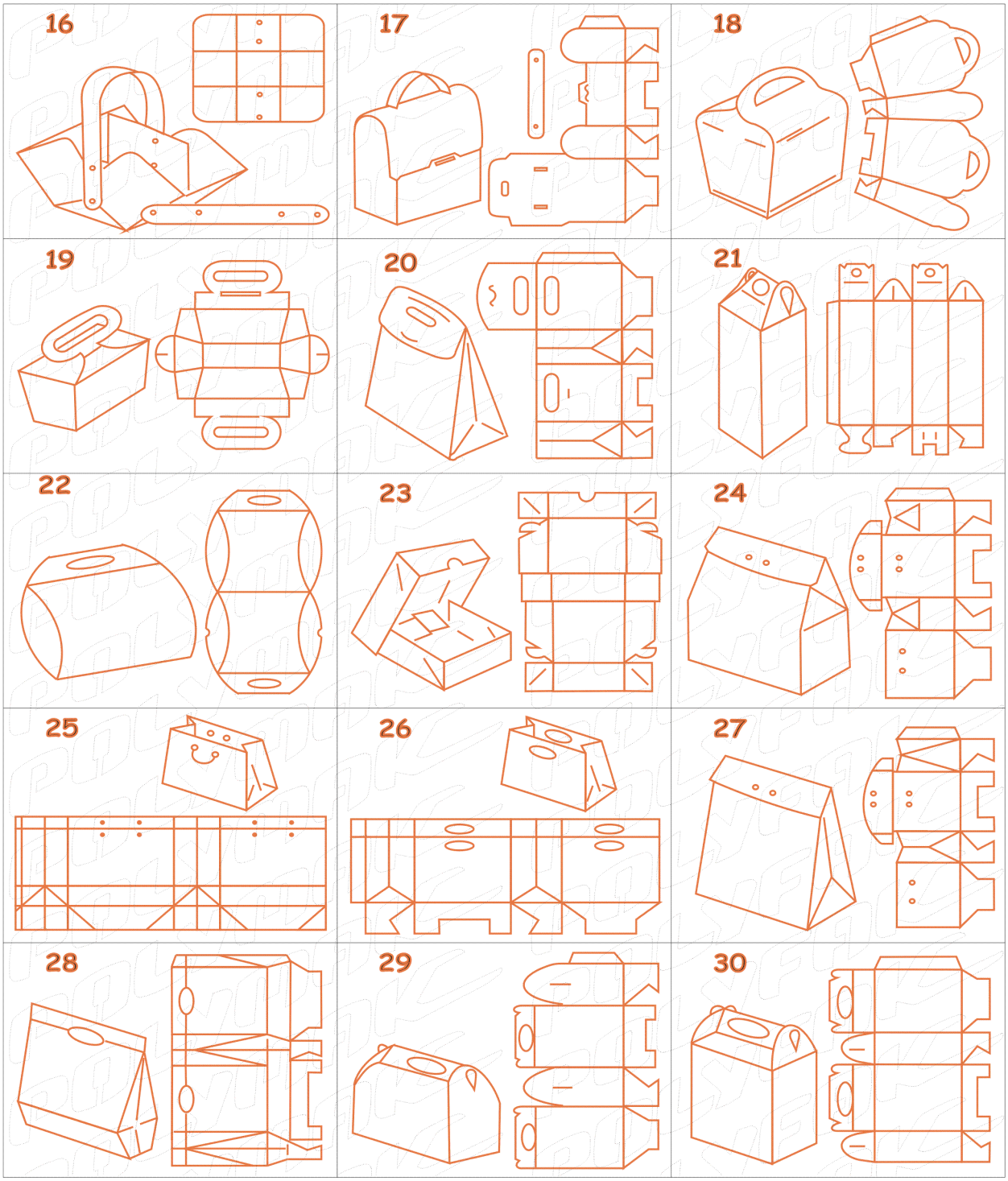

É proibida a reprodução total ou parcial deste catálogo.
A violação dos direitos é crime estabelecido pelo Artigo 184 do Código Penal.

RUA DIAMANTE PRETO 739 - CEP 03405 000 - SÃO PAULO - SP - FONE : (11) 2942 9903 / 2093 1710

e-mail: polyfak@terra.com.br www.polymak.com.br

POLYMAK

Criação E Desenvolvimento De Ferramentas Para Corte E Vinco

CATÁLOGO GERAL

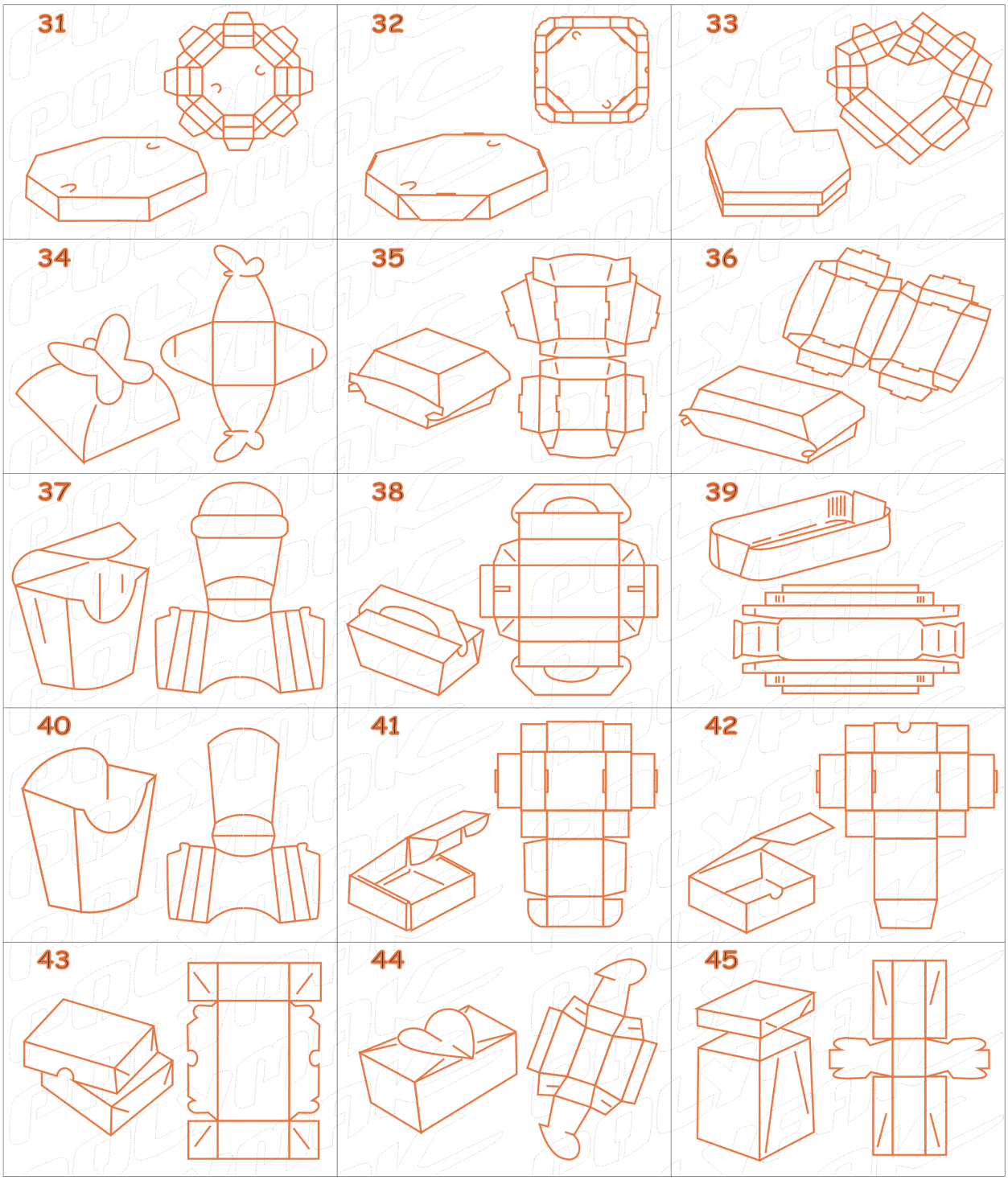

É proibida a reprodução total ou parcial deste catálogo.
A violação dos direitos é crime estabelecido pelo Artigo 184 do Código Penal.

RUA DIAMANTE PRETO 739 - CEP 03405 000 - SÃO PAULO - SP - FONE : (11) 2942 9903 / 2093 1710

e-mail: polyfak@terra.com.br www.polymak.com.br

POLYMAK

Criação E Desenvolvimento De Ferramentas Para Corte E Vinco

CATÁLOGO GERAL

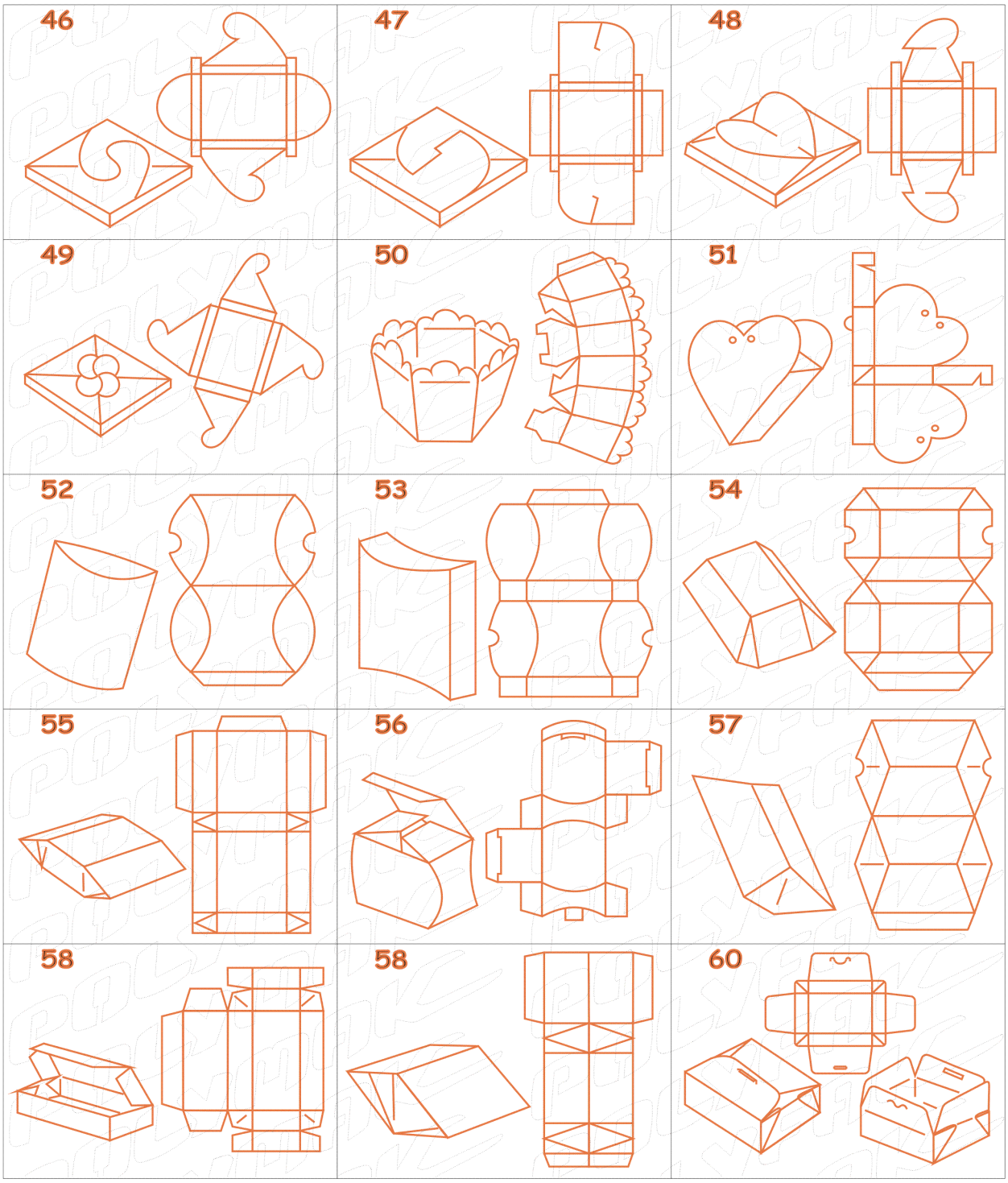

É proibida a reprodução total ou parcial deste catálogo.
A violação dos direitos é crime estabelecido pelo Artigo 184 do Código Penal.

RUA DIAMANTE PRETO 739 - CEP 03405 000 - SÃO PAULO - SP - FONE : (11) 2942 9903 / 2093 1710

e-mail: polyfak@terra.com.br www.polymak.com.br

POLYMAK

Criação E Desenvolvimento De Ferramentas Para Corte E Vinco

CATÁLOGO GERAL

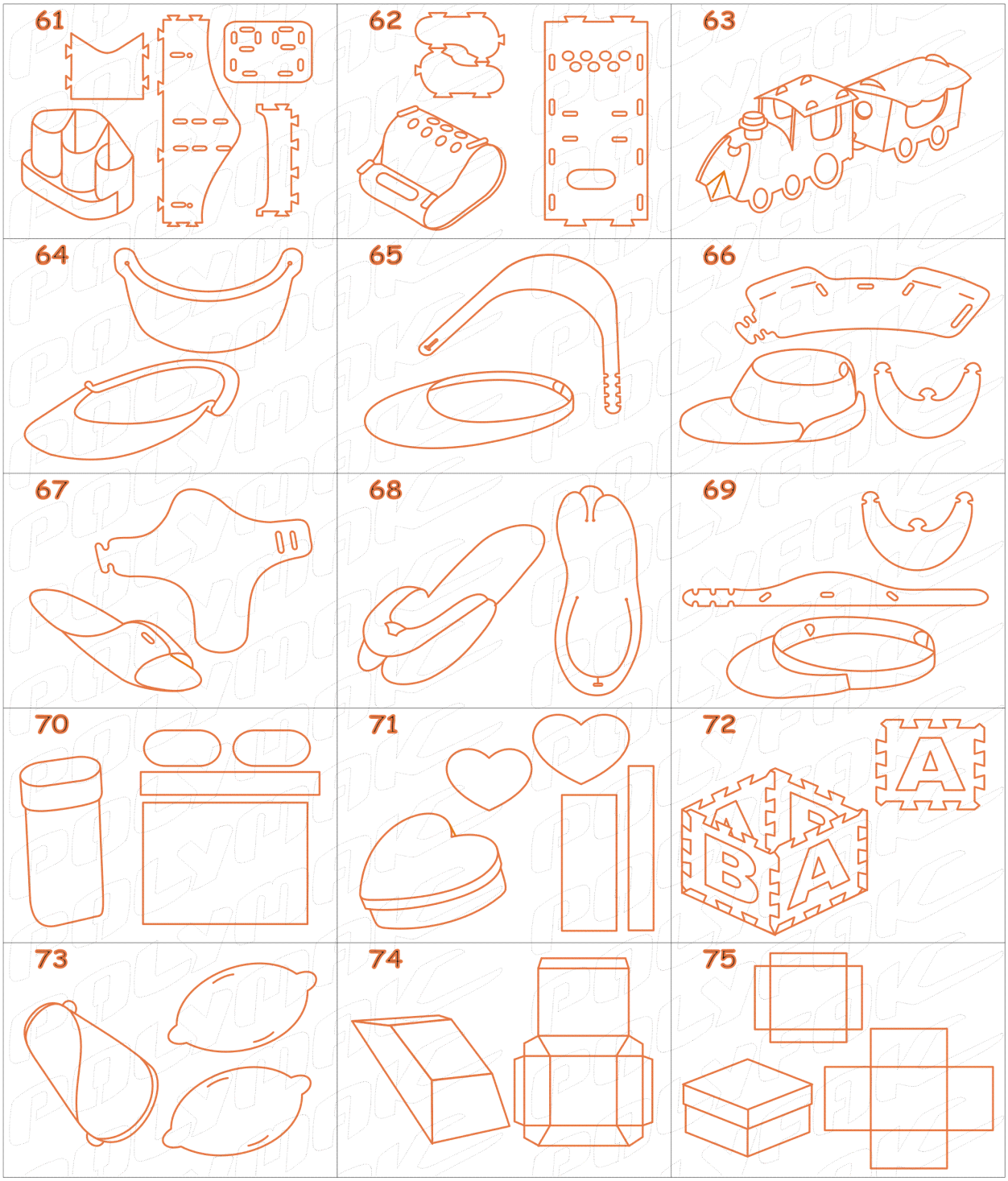

É proibida a reprodução total ou parcial deste catálogo.
A violação dos direitos é crime estabelecido pelo Artigo 184 do Código Penal.

RUA DIAMANTE PRETO 739 - CEP 03405 000 - SÃO PAULO - SP - FONE : (11) 2942 9903 / 2093 1710

e-mail: polyfak@terra.com.br www.polymak.com.br

POLYMAK

Criação E Desenvolvimento De Ferramentas Para Corte E Vinco

CATÁLOGO GERAL

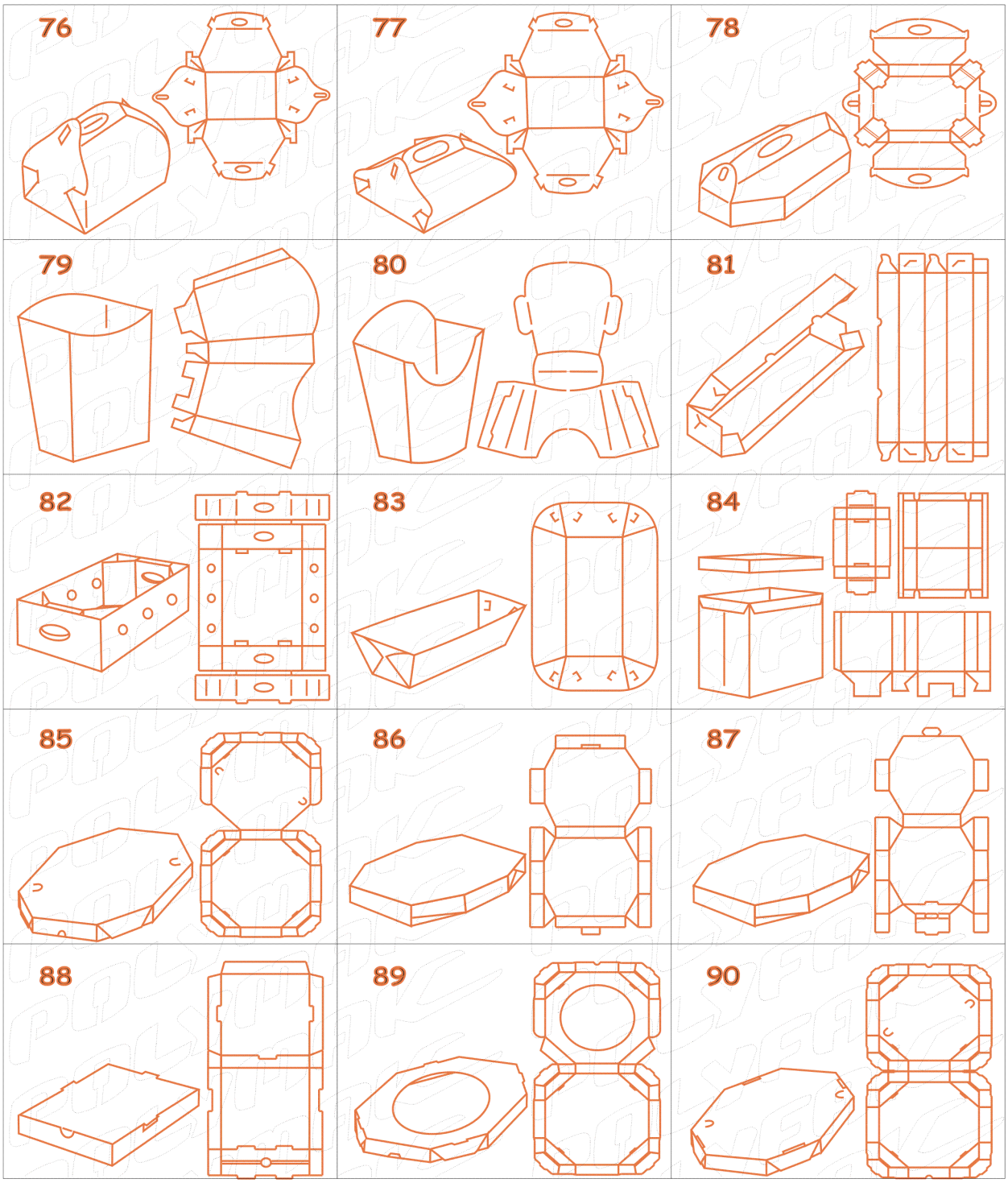

É proibida a reprodução total ou parcial deste catálogo.
A violação dos direitos é crime estabelecido pelo Artigo 184 do Código Penal.

RUA DIAMANTE PRETO 739 - CEP 03405 000 - SÃO PAULO - SP - FONE : (11) 2942 9903 / 2093 1710

e-mail: polyfak@terra.com.br www.polymak.com.br

POLYMAK

Criação E Desenvolvimento De Ferramentas Para Corte E Vinco

CATÁLOGO GERAL

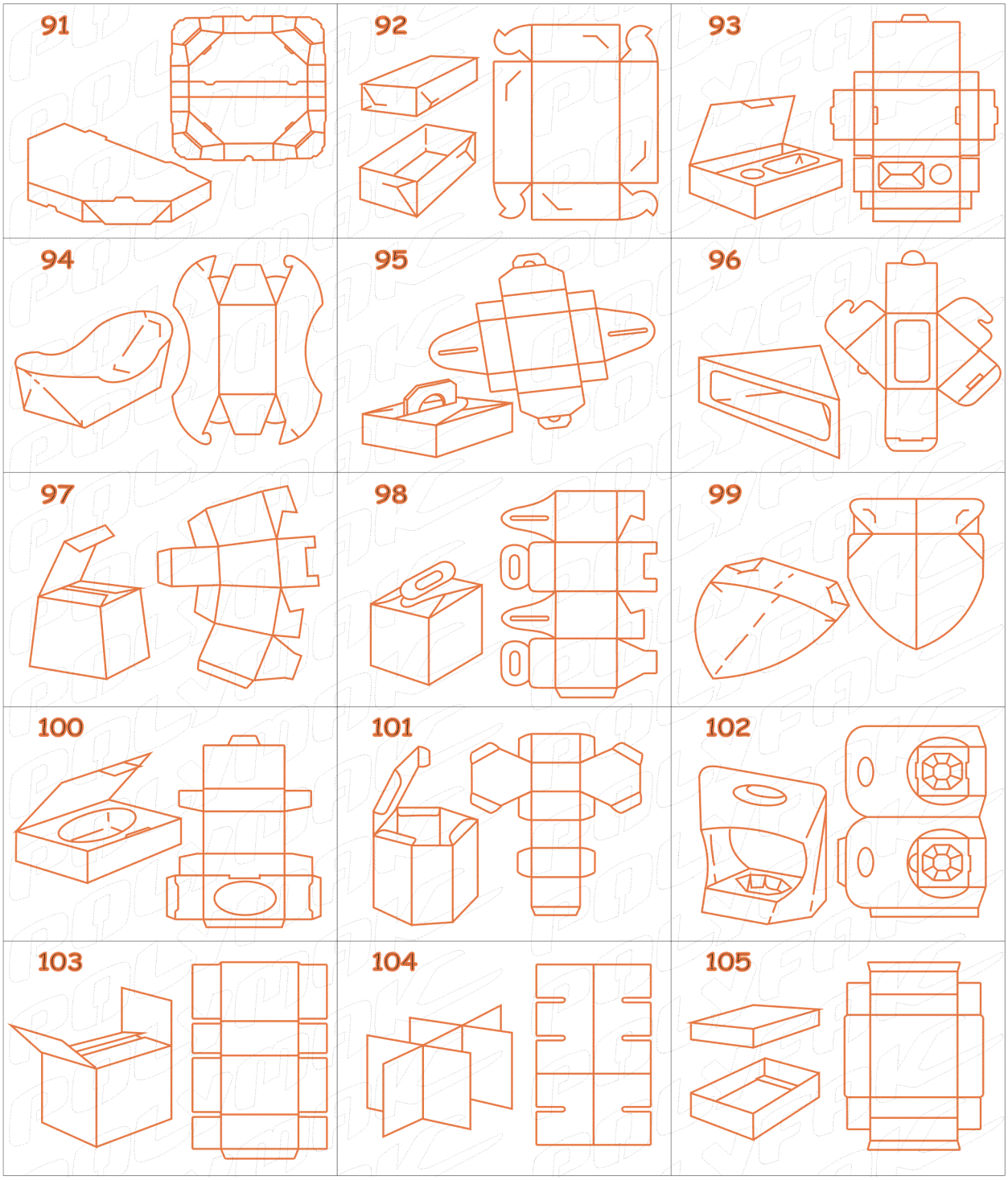

É proibida a reprodução total ou parcial deste catálogo.
A violação dos direitos é crime estabelecido pelo Artigo 184 do Código Penal.

RUA DIAMANTE PRETO 739 - CEP 03405 000 - SÃO PAULO - SP - FONE : (11) 2942 9903 / 2093 1710

e-mail: polyfak@terra.com.br www.polymak.com.br

POLYMAK

Criação E Desenvolvimento De Ferramentas Para Corte E Vinco

CATÁLOGO GERAL

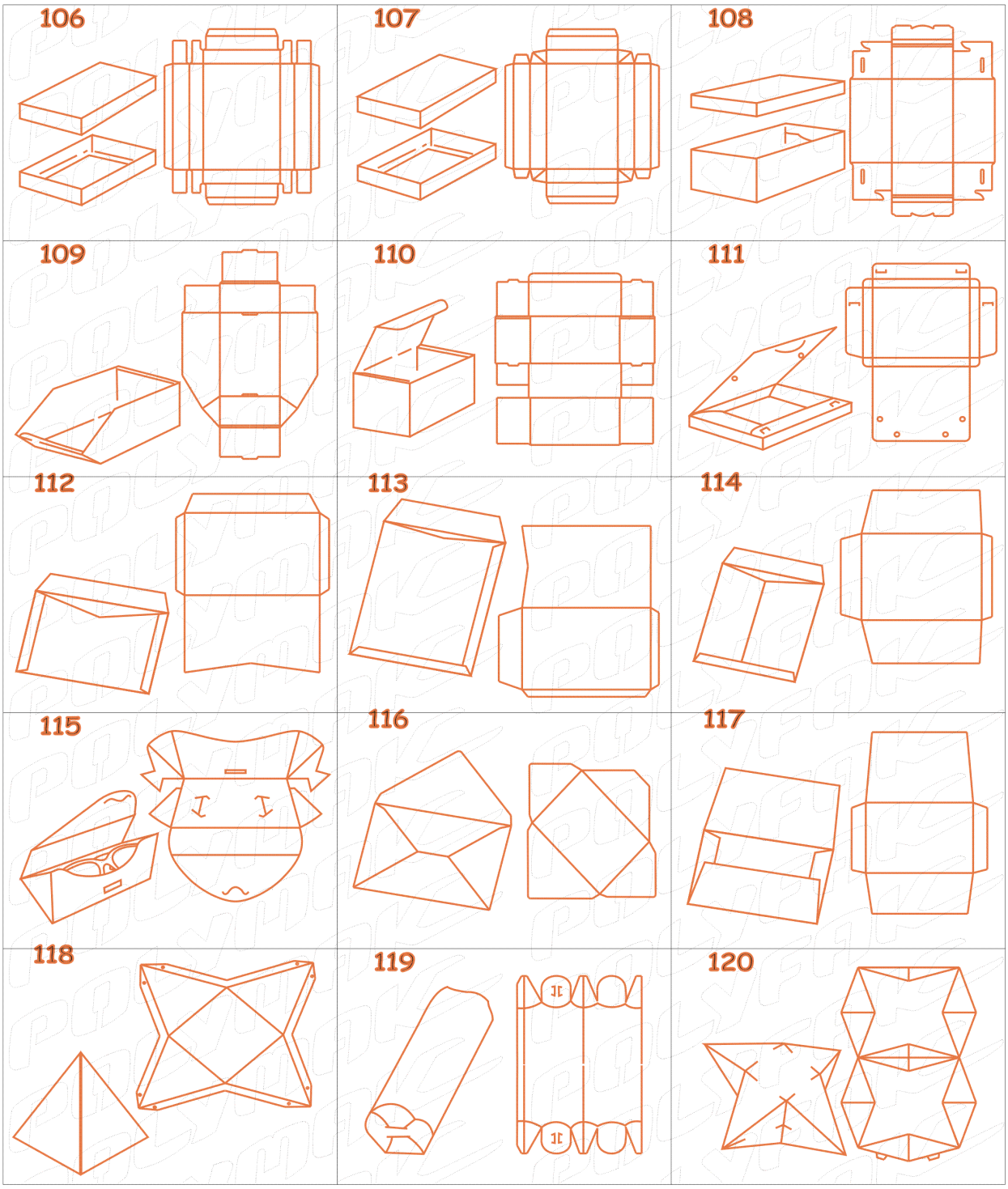

É proibida a reprodução total ou parcial deste catálogo.
A violação dos direitos é crime estabelecido pelo Artigo 184 do Código Penal.

RUA DIAMANTE PRETO 739 - CEP 03405 000 - SÃO PAULO - SP - FONE : (11) 2942 9903 / 2093 1710

e-mail: polyfak@terra.com.br www.polymak.com.br

POLYMAK

Criação E Desenvolvimento De Ferramentas Para Corte E Vinco

CATÁLOGO GERAL

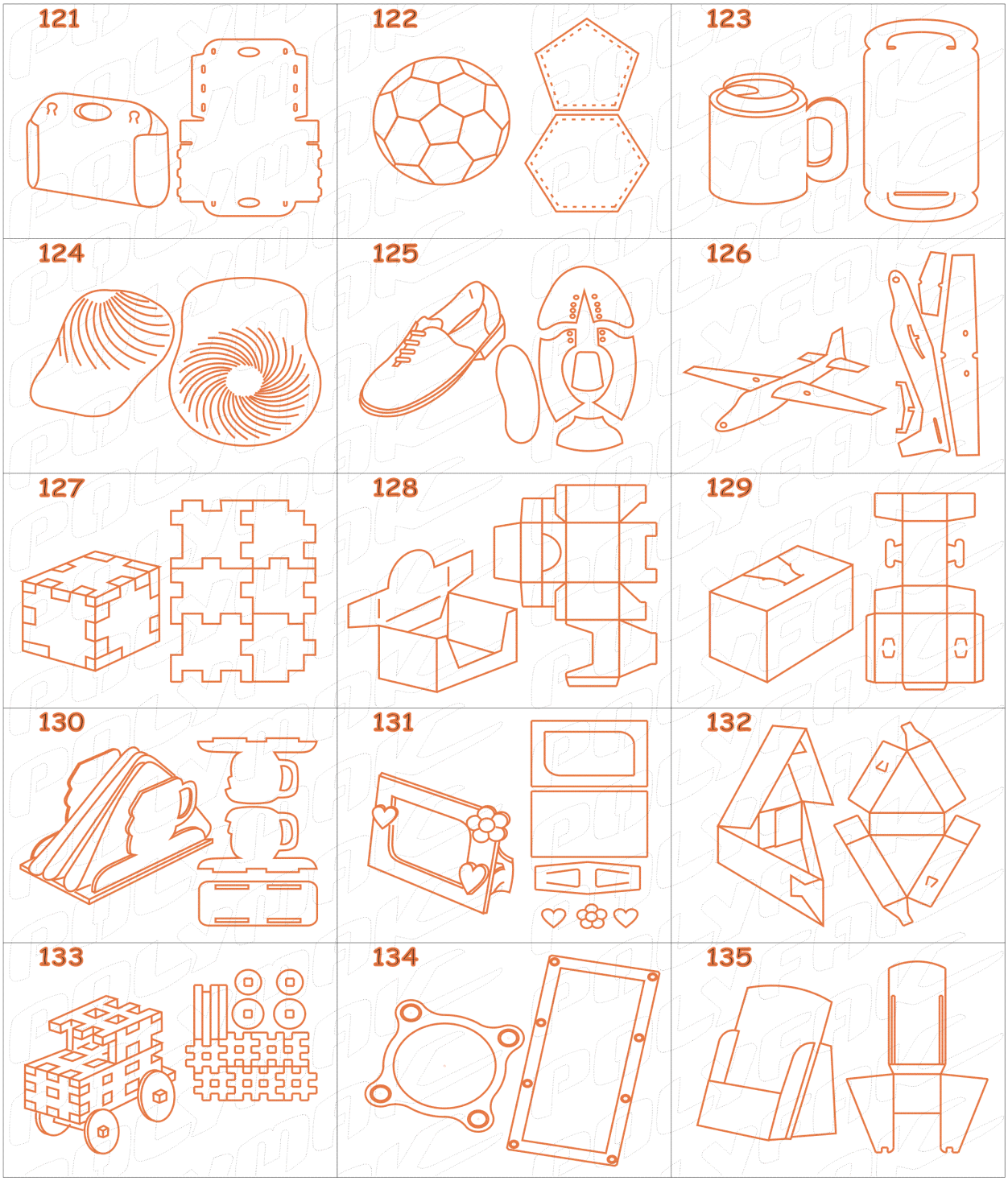

É proibida a reprodução total ou parcial deste catálogo.
A violação dos direitos é crime estabelecido pelo Artigo 184 do Código Penal.

RUA DIAMANTE PRETO 739 - CEP 03405 000 - SÃO PAULO - SP - FONE : (11) 2942 9903 / 2093 1710

e-mail: polyfak@terra.com.br www.polymak.com.br

POLYMAK

Criação E Desenvolvimento De Ferramentas Para Corte E Vinco

CATÁLOGO GERAL

01 PRESENTES, DOCES
02 PRESENTES, BEBIDAS
03 PRESENTES
04 PRESENTES
05 PRESENTES
06 PRESENTES
07 PRESENTES
08 PRESENTES
09 PRESENTES
10 CARTUCHO CRUZADO - USO GERAL
11 DOCES - USO GERAL
12 PRESENTES - USO GERAL
13 PRESENTES, PERFUMARIA
14 CARTUCHO COMUM - USO GERAL
15 PRESENTES
16 CESTA REBITADA
17 CAIXA MALETA - LANCHES
18 CAIXA MALETA - PRESENTES
19 DOCES
20 PRESENTES
21 BEBIDAS , PRESENTES
22 PRESENTES
23 LANCHES, PRESENTES
24 PRESENTES
25 SACOLA EM PAPEL - PRESENTES
26 SACOLA EM CARTÃO - PRESENTES
27 PRESENTES
28 PRESENTES
29 LANCHES, PRESENTES
30 LANCHES, PRESENTES
31 PIZZA, TORTAS, PRESENTES
32 PIZZA, CARTmO, ONDA B
33 DOCES, PRESENTES
34 DOCES, PRESENTES
35 LANCHES, HAMBURGUER
36 LANCHES, HOT-DOG
37 BATATAS - FECHADA.COLADA
38 ALIMENTOS
39 ALIMENTOS
40 BATATA - COLADA
41 CAIXA USO GERAL
42 CAIXA USO GERAL
43 LANCHES, PRESENTES
44 ALIMENTOS, PRESENTES
45 PRESENTES
46 PRESENTES, CD
47 PRESENTES
48 PRESENTES
49 PRESENTES
50 PORTA VASOS
51 CAIXA CORAÇÃO
52 PRESENTES
53 PRESENTES
54 PRESENTES
55 PRESENTES
56 PRESENTES
57 PRESENTES
58 PRESENTES
59 PRESENTES
60 CAIXA PARA ALIMENTOS C/ MOLHO
61 PORTA LÁPIS EVA
62 PORTA LÁPIS EVA
63 BRINQUEDOS EVA
64 VISEIRA ECONÔMICA EVA
65 VISEIRA EVA
66 CHAPÉU EVA
67 CHINELO EVA
68 CHINELO EVA
69 VISEIRA EVA
70 CAIXA EM PARANÁ
71 CAIXA EM PARANÁ
72 CUBO EVA
73 PORTA JÓIAS
74 PRESENTES
75 CAIXA EM PARANÁ
76 CAIXA PARA FRANGO ASSADO
77 CAIXA PARA FRANGO GRELHADO
78 CAIXA EM PAPELÃO - FRANGO
79 BATATA LATERAL COLADA
109 CAIXA EXPOSITORA

É proibida a reprodução total ou parcial deste catálogo.
A violação dos direitos é crime estabelecido pelo Artigo 184 do Código Penal.

RUA DIAMANTE PRETO 739 - CEP 03405 000 - SÃO PAULO - SP - FONE : (11) 2942 9903 / 2093 1710

e-mail: polyfak@terra.com.br www.polymak.com.br

POLYMAK

Criação E Desenvolvimento De Ferramentas Para Corte E Vinco

CATÁLOGO GERAL

80 BATATA SEM COLA
81 CAIXA P/ LANCHE DE METRO
82 CAIXA EMPILHÁVEL - FRUTAS
83 ALIMENTOS, HOT- DOG
84 CAIXA P/ SORVETES
85 PIZZA - ONDA B
86 PIZZA - ONDA B
87 PIZZA - ONDA B
88 PIZZA - ONDA B
89 PIZZA LAMINADOS
90 PIZZA - ONDA B
91 PIZZA - SOBRAS
92 LANCHES, PRESENTES
93 CAIXA PORTA-MARMITEX
97 PANETONES
98 PANETONES
99 PEGADOR DE PIZZA
100 LANCHES, PRESENTES
101 PRESENTES
102 PORTA VASOS
103 CAIXA PAPELÃO NORMAL
104 COLMÉIA, DIVISÃO
105 CAIXA UMA DOBRA
106 CAIXA DUAS DOBRAS
107 CAIXA DUAS DOBRAS
108 CAIXA DUAS DOBRAS
110 CAIXA ARQUIVO MORTO
111 PASTA EM P.P.
112 ENVELOPE
113 ENVELOPE
114 ENVELOPE
115 PORTA ÓCULOS
116 ENVELOPE
117 ENVELOPE
118 PRESENTES
119 CAIXA TUBO PRESENTES
120 CAIXA ESTRELA PRESENTES
121 MALETA EM EVA
122 BOLA COURO
123 PORTA LATAS EM EVA
127 QUEBRA-CABEÇA EM EVA
128 CAIXA DISPLAY
129 CARTUCHO COM TRAVA
130 PORTA GUARDANAPOS EVA
131 PORTA FOTOS EVA
132 CAIXA P/ BOLO, TORTA, ETC.
133 BRINQUEDO DE MONTAR
134 JUNTAS
135 DISPLAYS DE BALCÂO

AS EMBALAGENS AQUI CATALOGADAS, SÃO APENAS ORIENTATIVAS, POIS IRÃO VARIAR EM FORMATO E ESTILO, CONFORME PEDIDO DO CLIENTE, E PODERÃO SER "MISTURADAS", CONFORME A NECESSIDADE.

É proibida a reprodução total ou parcial deste catálogo.
A violação dos direitos é crime estabelecido pelo Artigo 184 do Código Penal.

RUA DIAMANTE PRETO 739 - CEP 03405 000 - SÃO PAULO - SP - FONE : (11) 2942 9903 / 2093 1710

e-mail: polyfak@terra.com.br www.polymak.com.br